Хорошие счетчики – убедитесь сами

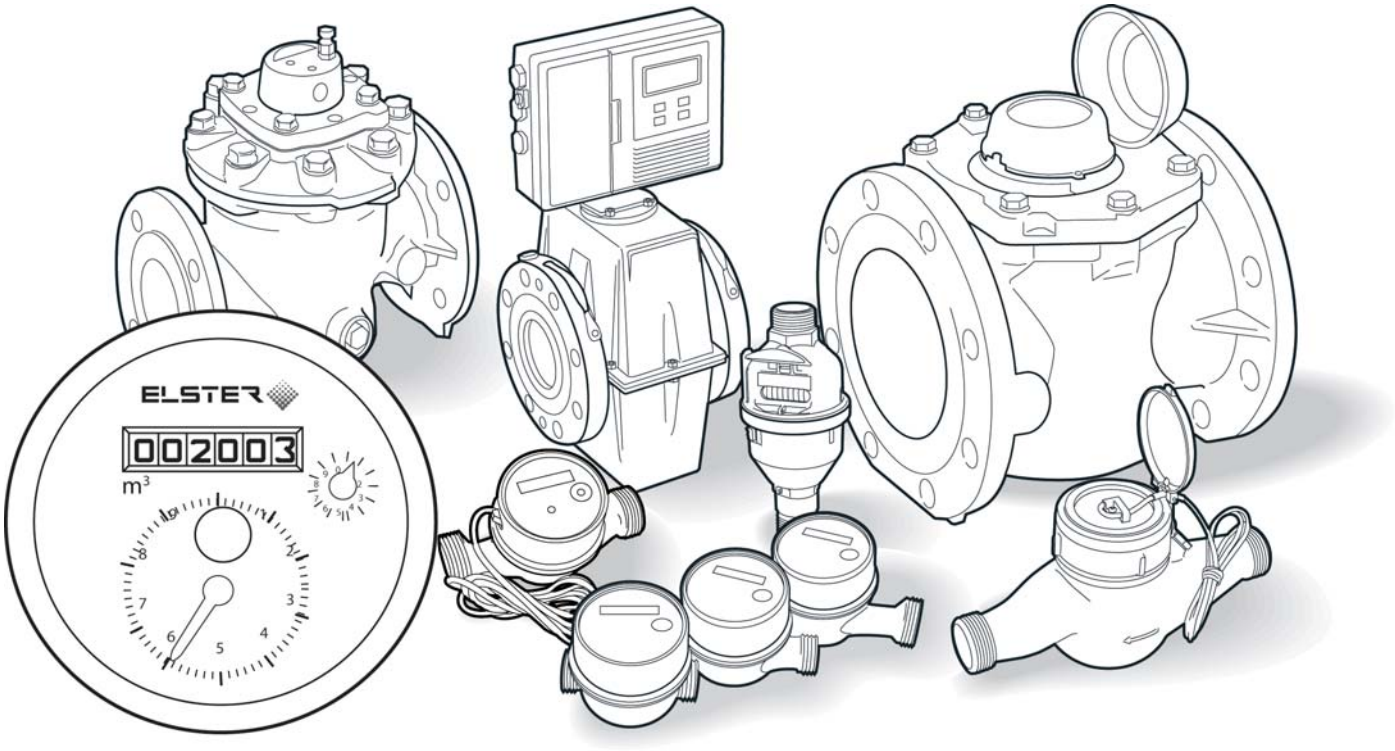

Высокое качество и надежность приборов учета воды Эльстер признано во всем мире и поддерживается постоянными научными разработками. Счетчики Эльстер являются самым современным и эффективным решением для учета воды.

Широкий ассортимент продукции, основанной на новейших технологиях, позволяет решать задачи учета любой сложности в бытовом, промышленном и коммунальном секторах.

Сегодня счетчики воды Эльстер становятся все более популярными в России благодаря идеальному сочетанию цены и качества, а также полному соответствию российским и международным стандартам.

Нередко от российских специалистов в отношении нашего оборудования можно услышать: “Хорошие счетчики!”.

– Лучшие! – Убедитесь в этом сами. ⇨

ELSTER
Метроника

Счетчик S100

Основные модификации
EVZK-DK
EVZW-DK
EVZK-DL
EVZW-DL
EVZK-DBD
EVZW-DBD
EVZPK-DK
EVZPW-DK

Назначение

Одноструйный компактный крыльчатый счетчик сухого типа для измерения расхода холодной и горячей воды. Идеальный счетчик для квартир.

Преимущества

- Вертикальное и горизонтальное положение монтажа.
- Погрешность измерения – 2% (для холодной и горячей воды).
- Монтажная длина 80, 110, 130 мм.
- Наименьшее значение деления 0,05 л.
- Возможность установки магнитной защиты и обратного клапана.
- Отсутствие нижней опоры и сапфировые подшипники.
- Надежный неразборный счетный механизм.
- Импульсный выход (от 0,25 до 1000 литр/импульс).
- Цифровой выход M-Bus.
- Выносной циферблат с механическим или ЖКИ дисплеем.
- Оригинальные аксессуары.
- Возможность объединения группы счетчиков в локальную информационную сеть.
- Предел индикации 9999,999 – стандарт, 99999,999 - опция.

Счетчик S100 с разными монтажными длинами и импульсным выходом

Сертификат об утверждении типа средств измерений
№ 12097

Госреестр №22852-02

Сертификат соответствия
№ РОСС DE.ME65.B00470

Экспертное заключение «ГОСЭНЕРГОНАДЗОРА»
№ 259-ВС

Санитарно-эпидемиологическое заключение
№ 52.НЦ.14.515.П.002074.08.02

Конструкция

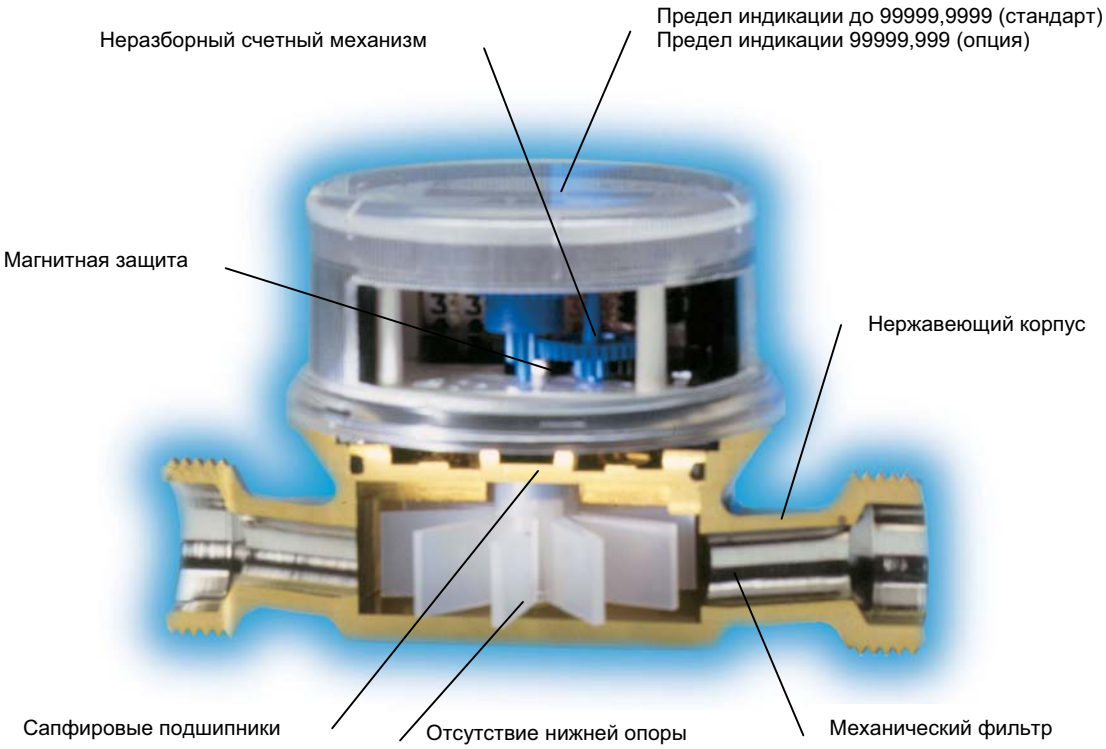

График падения давления на счетчике S100

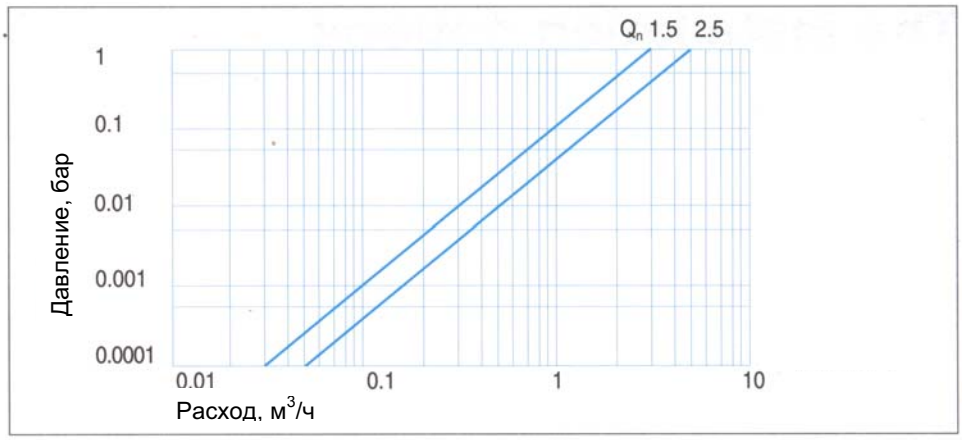

Модификации счетчика S100

S100 EVZ	-	K	- D	K	3	15	80
Наличие импульсного выхода							
Без импульсного выхода	-						
С импульсным выходом	P						
Температура воды							
Холодная вода до +50 С		K					
Горячая вода до +90 С		W					
Тип пластикового колпака счетного механизма							
Стандартный				K			
С дополнительным отверстием для пломбирования				L			
С защитной крышкой и дополнительным отверстием для пломбирования				BD			
Значение максимального расхода							
3 м3/ч					3		
5 м3/ч					5		
Значение номинального диаметра							
15 мм						15	
20 мм						20	
Монтажная длина счетчика							
80 мм (только для диаметра 15 мм)							80
110 мм (только для диаметра 15 мм)							110
130 мм							130

Пример, указанный выше – **S100 EVZK-DK 3 15 80**

Счетчик холодной воды без импульсного выхода, со стандартным пластиковым колпаком счетного механизма, максимальным расходом 3 м3/ч, диаметром 15 мм, монтажной длиной 80 мм.

Пример записи стандартных модификаций прибора, поставляемых в Россию

S100 EVZK-DK 3 15 80	**S100** EVZK-DK 5 20 130
S100 EVZW-DK 3 15 80	**S100** EVZW-DK 5 20 130
S100 EVZK-DK 3 15 110	
S100 EVZW-DK 3 15 110	
S100 EVZK-DL 3 15 80	**S100** EVZK-DL 5 20 130
S100 EVZW-DL 3 15 80	**S100** EVZW-DL 5 20 130
S100 EVZK-DL 3 15 110	
S100 EVZW-DL 3 15 110	
S100 EVZPK-DKM 3 15 80	**S100** EVZPK-DKM 5 20 130
S100 EVZPW-DKM 3 15 80	**S100** EVZPW-DKM 5 20 130
S100 EVZPK-DKM 3 15 110	
S100 EVZPW-DKM 3 15 110	

Технические характеристики счетчика S100

Номинальный расход	**Qn**	**м³/ч**	**1,5**	**1,5**	**1,5**	**1,5**	**2,5**
Номинальный размер	**DN**	**мм**	**15**	**15**	**15**	**20**	**20**
	DN	**дюйм**	½	½	½	¾	¾
Резьба счетчика, D_1		Дюйм	G3/4B	G3/4B	G3/4B	G1B	G1B
Резьба соединения, D_2		Дюйм	R1/2	R1/2	R1/2	R3/4	R3/4
Длина без резьбовых соединений, L_1		мм	80	110	130	130	130
Длина резьбовых соединений, L_2		мм	40	40	40	50	50
Ширина, B		мм	70	70	70	70	70
Высота до оси трубы, H_1		мм	17	17	17	21	21
Общая высота, H_2							
Счетный механизм с прозрачной крышкой, мм		мм	73	69	69	72	72
Счетный механизм с защитной крышкой, мм		мм	84	80	80	83	83
Вес		кг	0,40	0,45	0,53	0,55	0,55
Класс B							горизонтальный монтаж
Холодная вода	Tmax	°C	30	30	30	30	30
Горячая вода	Tmax	°C	90	90	90	90	90
Максимальный расход	Qmax	м³/ч	3	3	3	3	5
Промежуточный расход	Qt	л/ч	120	120	120	120	200
Минимальный расход	Qmin	л/ч	30	30	30	30	50
Класс A							монтаж горизонтальный и вертикальный
Холодная вода	Tmax	°C	30	30	30	30	30
Горячая вода	Tmax	°C	90	90	90	90	90
Максимальный расход	Qmax	м³/ч	3	3	3	3	5
Промежуточный расход	Qt	л/ч	150	150	150	150	250
Минимальный расход	Qmin	л/ч	60	60	60	60	100
Номинальная нагрузка		Л/ч	1500	1500	1500	1500	2500
Давление		PN	10/16	10/16	10/16	10/16	10/16
Пропускная способность (При потере давления 1 бар)		м³/ч	3,11	3,08	3,05	3,08	5,1

Габаритные размеры счетчика S100

Поверхностный монтаж счетчика

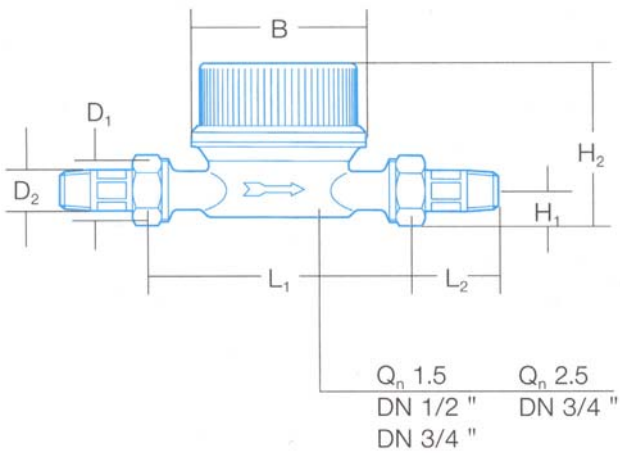

Скрытый монтаж счетчика

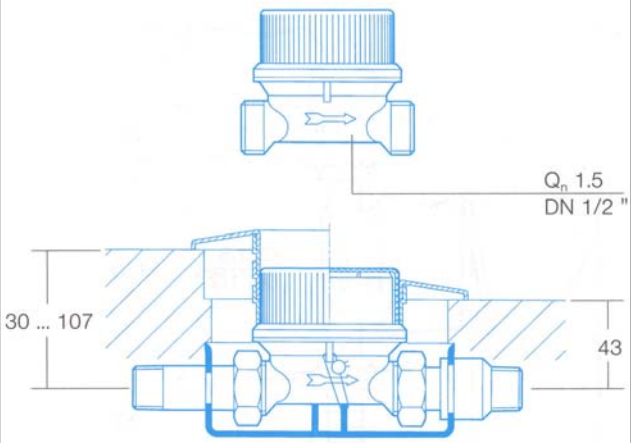

Счетчик S140

Основные модификации
ETH
ETH-DA-KGm

Назначение

Одноструйный компактный крыльчатый счетчик сухого типа с импульсным выходом для измерения расхода горячей воды температурой до +120 ^{O}C и для комплектации теплосчетчика.

Преимущества

- Вертикальное и горизонтальное положение монтажа.
- Наименьшее значение деления 0,05 л.
- Возможность установки магнитной защиты.
- Надежный неразборный счетный механизм.
- Импульсный выход (от 0,25 до 1000 литр/импульс).
- Возможность использовать в составе теплосчетчика.
- Встраиваемая вставная гильза для датчика температуры.
- Возможность объединения группы счетчиков в локальную информационную сеть.
- Предел индикации 9999,999 – стандарт, 99999,999 - опция.

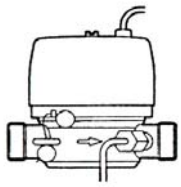

Счетчик ETH-DA-KGm со вставной гильзой

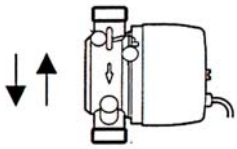

Счетчик ETH-DA-KGm без вставной гильзы

Сертификат об утверждении типа средств измерений
№ 12097

Госреестр №22852-02

Сертификат соответствия
№ РОСС DE.ME65.B00470

Экспертное заключение «ГОСЭНЕРГОНАДЗОРА»
№ 259-ВС

Санитарно-эпидемиологическое заключение
№ 52.НЦ.14.515.П.002074.08.02

График падения давления на счетчике S140

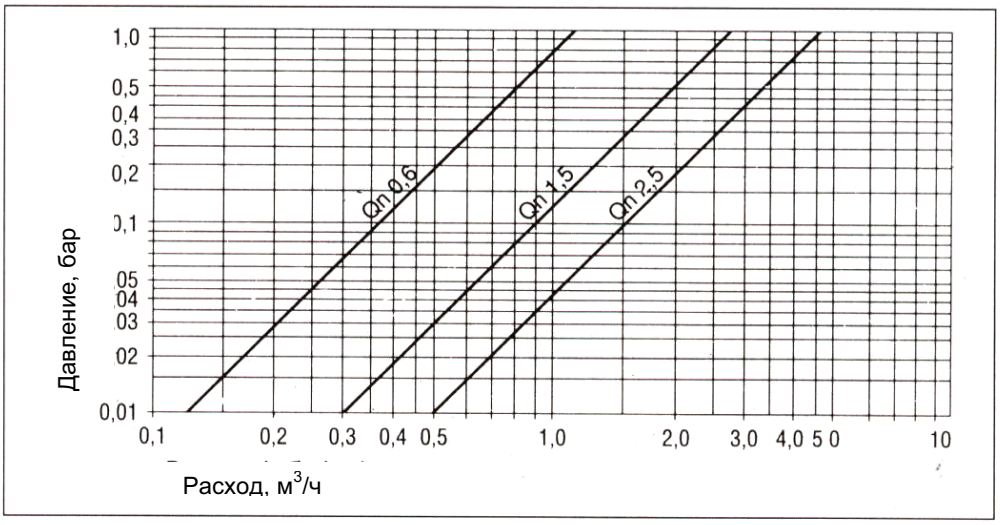

Технические характеристики счетчика S140

			со вставной гильзой			без гильзы	
Номинальный расход	**Qn**	**м³/ч**	**0,6**	**1,5**	**2,5**	**1,5**	**2,5**
Номинальный размер	**DN**	**мм**	**15**	**15**	**20**	**20**	**20**
	DN	**дюйм**	**½**	**½**	**¾**	**¾**	**¾**
Резьба счетчика		Дюйм	G3/4B	G3/4B	G1B	G1B	G1B
Резьба соединения		Дюйм	R1/2	R1/2	R3/4	R3/4	R3/4
Длина без резьбовых соединений		мм	110	110	130	105	105
Длина резьбовых соединений		мм	40	40	50	50	50
Ширина		мм	80	80	80	80	80
Вес		кг	0,8	0,8	1	1	1
Класс B							горизонтальный монтаж
Горячая вода	Tmax	°C	120	120	120	120	120
Максимальный расход	Qmax	м³/ч	0,6	1,5	2,5	1,5	2,5
Промежуточный расход	Qt	л/ч	48	120	200	120	200
Минимальный расход	Qmin	л/ч	12	30	50	30	50
Класс A							вертикальный монтаж
Горячая вода	Tmax	°C	120	120	120	120	120
Максимальный расход	Qmax	м³/ч	0,6	1,5	2,5	1,5	2,5
Промежуточный расход	Qt	л/ч	60	150	250	150	250
Минимальный расход	Qmin	л/ч	24	60	100	60	100
Номинальная нагрузка		Л/ч	600	1500	2500	1500	2500
Давление		PN	16	16	16	16	16
Пропускная способность (При потере давления 1 бар)		м³/ч	>1,2	>3	>5	>3	>5

Габаритные размеры счетчика S140

Со вставной гильзой

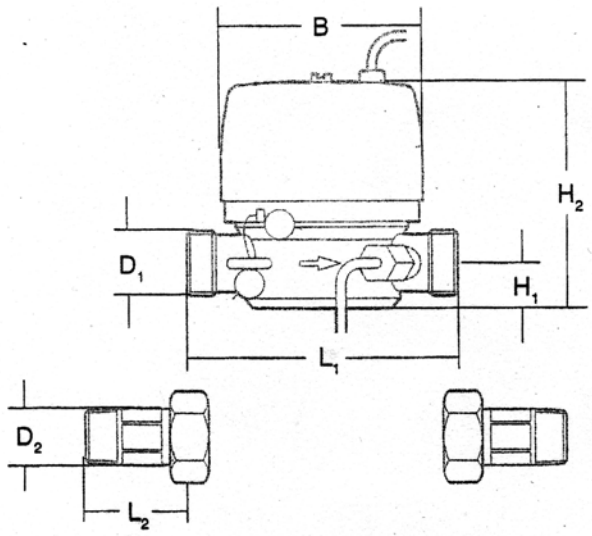

Без вставной гильзы

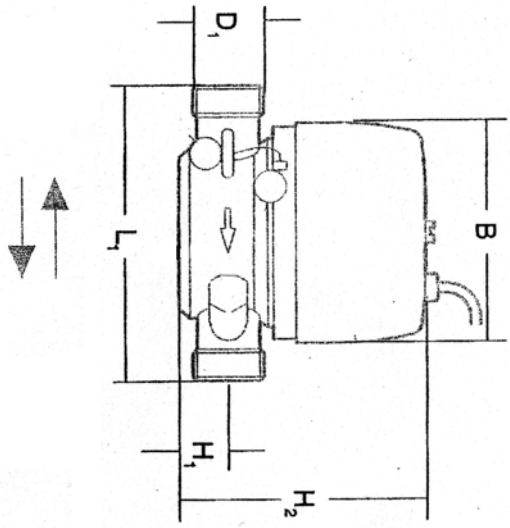

Счетчик V100

Основные модификации
PSM
PSM-T

Назначение

Высокоточный кольцо-поршневой счетчик сухого типа V100 предназначен для измерения расхода холодной воды. Применяется для коммерческого учета воды в коммунально-бытовых службах.

Преимущества

- Класс точности С.
- Любое положение для монтажа.
- Нержавеющий корпус из латуни.
- Конденсатозащитное табло.
- Бесшумное вращение поршня.
- Наименьшее значение деления 0,02 л.
- Возможность использовать импульсный выход (0,5; 5 литр/импульс).
- Возможность объединения группы счетчиков в локальную информационную сеть.
- Предел индикации 9999,9999 – стандарт, 99999,999 - опция.

Счетчик S100 с разными монтажными длинами и импульсным выходом

Сертификат об утверждении типа средств измерений
№ 12095

Госреестр №16151-02

Сертификат соответствия
№ РОСС DE.ME65.B00472

Санитарно-эпидемиологическое заключение
№ 52.НЦ.14.515.П.002064.08.02

Технические характеристики счетчика V100

Номинальный расход	**Qn**	**м³/ч**	**1,5**	**2,5**	**3,5**	**6**	**10**
Номинальный размер	**DN**	**мм**	**15**	**20**	**25**	**32**	**40**
	DN	**дюйм**	**½**	**¾**	**1**	**1 ¼**	**1 ½**
Резьба счетчика		Дюйм	G¾B	G1B	G1 ¼B	G1 ½B	G2B
Резьба соединения		Дюйм	R ½	R ¾	R1	R1 ¼	R1 ½
Длина без резьбовых соединений		мм	165	190	260	260	300
Длина резьбовых соединений		мм	40	50	60	60	70
Наружный диаметр счетчика		мм	86	86	104	120	158
Вес		кг	1,1	1,3	2,9	3,6	6,0
Класс С							любой монтаж
Холодная вода	Tmax	°C	50	50	50	50	50
Максимальный расход	Qmax	м³/ч	3	5	7	12	20
Переходный расход	Qt	л/ч	22,5	37,5	52,5	90,0	150,0
Минимальный расход							
- Требуется классом	Qmin	л/ч	15,0	25,0	35,0	60,0	100,0
- Фактически	Qmin	л/ч	11,5	18,5	26,5	45,0	75,0
Номинальная нагрузка		л/ч	1,5	2,5	3,5	6	10
Давление		PN	16	16	16	16	16
Пропускная способность (При потере давления 1 бар)		м³/ч	3	5	7	12	20

Межповерочный интервал, лет	6

Счетчик M120

Основные Модификации
MTR
MTR-KN
MTR-KG
MTR-S
MTR-S-KN
MTR-S-KG
MTF-D
MTF-D-KN
MTF-D-KG

Назначение

Многоструйный счетчик холодной воды сухого типа для измерения расхода воды в системах водоснабжения. Применяется для коммерческого учета воды в коммунально-бытовой сфере.

Преимущества

- Хорошее измерение расхода загрязненной воды.
- Наименьшее значение деления 0,05 л.
- Стандартная счетная головка для всех типов счетчиков (быстрый сервис).
- Импульсный и цифровой выходы.
- Возможность объединения группы счетчиков в локальную информационную сеть.
- Выдерживает длительные перегрузки.
- Используются легковращаемые сапфировые подшипники.
- Межповерочный интервал (6 лет – счетчик холодной воды, 4 года – счетчик горячей воды.

Сертификат об утверждении типа средств измерений
№ 12096

Госреестр № 22851-02

Экспертное заключение «ГОСЭНЕРГОНАДЗОРА»
№ 260-ВС

Сертификат соответствия
№ РОСС DE.ME65.B00473

Санитарно-эпидемиологическое заключение
№ 52.НЦ.14.515.П.002083.08.02

Конструкция

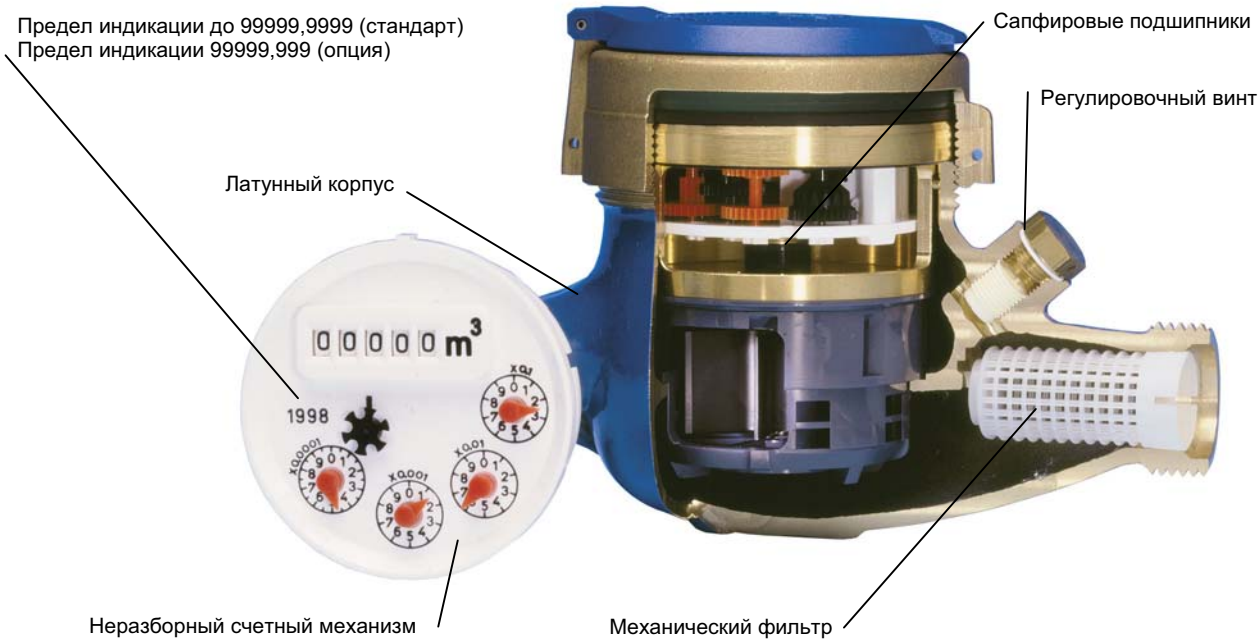

График падения давления на счетчике М120

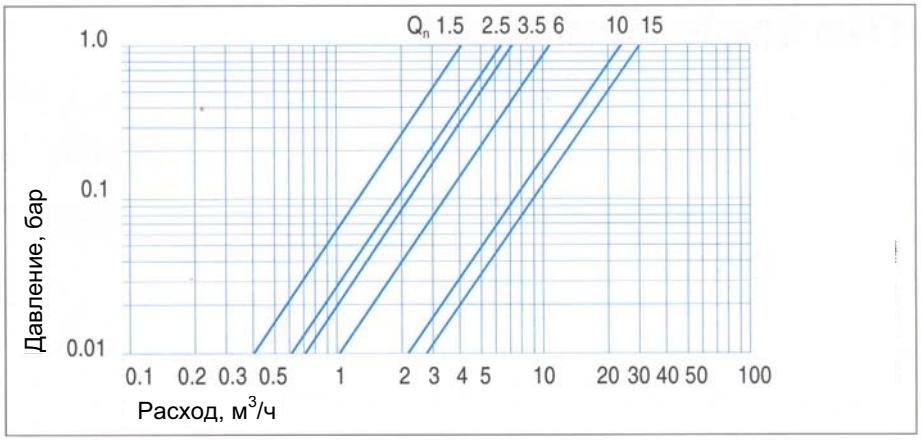

Модификации счетчика М120

M 120 MT	R-S	KG	15	50	300
Монтаж в трубопроводе					
В горизонтальном трубопроводе	**R**				
В вертикальном трубопроводе, поток снизу – вверх	**R-S**				
В вертикальном трубопроводе, поток сверху - вниз	**F-D**				
Наличие импульсного выхода					
Счетный механизм без импульсного выхода		**-**			
Счетный механизм, подготовленный к импульсному выходу		**KN**			
Счетный механизм с встроенным импульсным выходом		**KG**			
Значение номинального расхода					
1,5 м3/ч (только для диаметра 15 мм, 20 мм)			**1,5**		
2,5 м3/ч (только для диаметра 20 мм)			**2,5**		
3,5 м3/ч (только для диаметра 20 мм, 25 мм)			**3,5**		
6,0 м3/ч (только для диаметра 25 мм, 32 мм)			**6**		
10,0 м3/ч (только для диаметра 40 мм)			**10**		
15,0 м3/ч (только для диаметра 50 мм)			**15**		
Значение номинального диаметра					
15 мм				**15**	
20 мм				**20**	
25 мм				**25**	
32 мм				**32**	
40 мм				**40**	
50 мм				**50**	
Монтажная длина счетчика					
105 мм (только для версий R-S, F-D для диаметра 20 мм)					**105**
145 мм (только для диаметра 15 мм)					**145**
150 мм (только для версий R-S, F-D для диаметра 25 мм)					**150**
165 мм (только для диаметра 15 мм, 20 мм)					**165**
170 мм (только для диаметра 15 мм)					**170**
175 мм (только для диаметра 25 мм)					**175**
190 мм (только для диаметра 15 мм, 20 мм)					**190**
200 мм (только для версий R-S, F-D для диаметра 40 мм)					**200**
220 мм (только для диаметра 20 мм)					**220**
260 мм (только для диаметра 25 мм, 32 мм)					**260**
270 мм (только для диаметра 50 мм)					**270**
300 мм (только для диаметра 40 мм, 50 мм)					**300**

Пример, указанный выше – **M120 MTR-S-KG 15 50 300**

Счетчик холодной воды с импульсным выходом, для монтажа в вертикальный трубопровод с потоком снизу - вверх, номинальным расходом 15 м3/ч, диаметром 50 мм, монтажной длиной 300 мм.

Технические характеристики счетчика М120

Диаметры 15-20 мм

Номинальный расход Qn **Номинальный размер DN** **DN**	**м³/ч** **мм** **дюйм**	**1,5** **15** **½**	**1,5** **20** **¾**	**2,5** **20** **¾**	**3,5** **20** **¾**
Резьба счетчика, D_1 Резьба соединения, D_2	дюйм дюйм	G ¾B R1/2	G1B R3/4	G1B R3/4	G1B R3/4
Длина, L_1 Длина резьбовых соединений, L_2	мм мм	165 40	190 50	190 50	220 50
Ширина, B	мм	100	100	100	100
Высота до оси трубы, H_1	мм	31	31	31	31
Общая высота, H_2	мм	115	115	115	115
Класс B		горизонтальный и вертикальный монтаж			
Максимальный расход Qmax Промежуточный расход Qt Минимальный расход - требуется классом Qmin - фактически Qmin	м³/ч л/ч л/ч л/ч	3,0 120 30 25	3,0 120 30 25	5,0 200 50 35	7,0 280 70 35
Длительная нагрузка до 1,4xQn Температура Холодная вода Tmax Давление Пропускная способность (При потере давления 1 бар)	м³/ч °C PN м³/ч	2,1 +40(+50) 16 4,4	2,1 +40(+50) 16 4,4	3,5 +40(+50) 16 6,7	4,9 +40(+50) 16 7,2

Диаметры 25-50 мм

Номинальный расход Qn **Номинальный размер DN** **DN**	**м³/ч** **мм** **дюйм**	**3,5** **25** **1**	**6,0** **25** **1**	**6,0** **32** **1 ¼**	**10,0** **40** **1 ½**	**15,0** **50** **2**	**15,0** **50** **2**
Резьба счетчика, D_1 Резьба соединения, D_2	дюйм дюйм	1 ¼ R1	1 ¼ R1	1 ½ R1¼	2 R1½	2 ½ R2	фланец -
Длина, L_1 Длина резьбовых соединений, L_2	мм мм	175; 260 60	260 60	260 60	300 70	270 60	270 -
Ширина, B	мм	100	100	100	100	100	135
Высота до оси трубы, H_1	мм	31	43	43	46	46	68
Высота до оси трубы, H_2	мм	115	130	130	153	153	160
Класс B		горизонтальный и вертикальный монтаж					
Максимальный расход Qmax Промежуточный расход Qt Минимальный расход - требуется классом Qmin - фактически Qmin	м³/ч л/ч л/ч л/ч	7,0 280 70 35	12,0 480 120 60	12,0 480 120 60	20,0 800 200 120	30,0 3000 450 200	30,0 3000 450 200
Длительная нагрузка до 1,4xQn Температура Холодная вода Tmax Давление Пропускная способность (При потере давления 1 бар)	м³/ч °C PN м³/ч	4,9 +40(+50) 16 7,2	8,4 +40(+50) 16 12,8	8,4 +40(+50) 16 12,8	14,0 +40(+50) 16 22,0	21,0 +40(+50) 16 33,0	21,0 +40(+50) 16 33,0

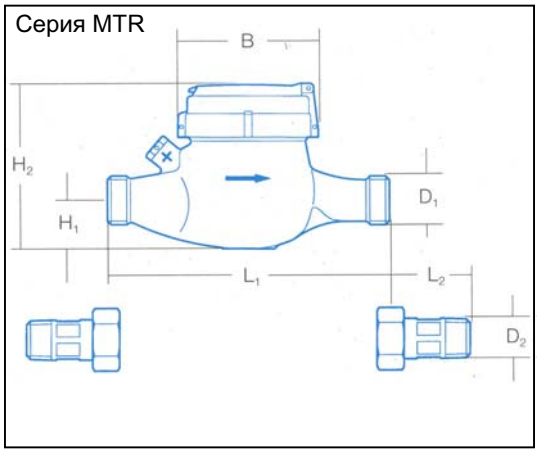

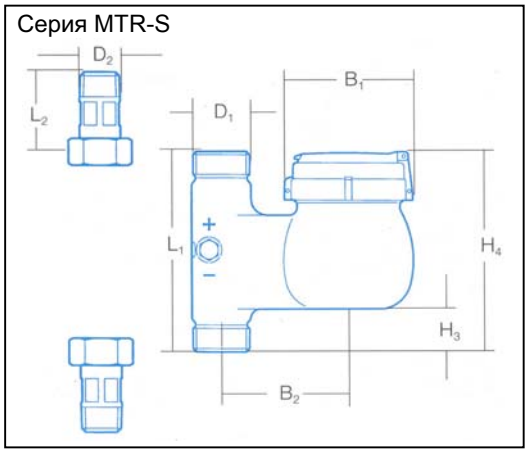

Счетчик M190

Основные модификации
MTH-R
MTH-R-KN
MTH-R-KG
MTH-R-S
MTH-R-S-KN
MTH-R-S-KG
MTH-F-D
MTH-F-D-KN
MTH-F-D-KG

Назначение

Многоструйный счетчик горячей воды сухого типа для измерения расхода горячей воды (+90 ^{O}C) в системах водоснабжения и теплоснабжения. Применяется для коммерческого учета воды в коммунально-бытовой сфере и для коммерческого учета теплоносителя в составе теплосчетчика.

Преимущества

- Хорошее измерение расхода загрязненной воды.
- Наименьшее значение деления 0,05 л.
- Импульсный выход.
- Стандартная счетная головка для всех типов счетчиков (быстрый сервис).
- Возможность объединения группы счетчиков в локальную информационную сеть.
- Выдерживает длительные перегрузки.
- Используются легковращаемые сапфировые подшипники.
- Межповерочный интервал 4 года.

Резьбовое соединение
(серия MTH-R-KG)

Сертификат об утверждении типа средств измерений
№ 12096

Госреестр № 22851-02

Экспертное заключение «ГОСЭНЕРГОНАДЗОРА»
№ 260-ВС

Сертификат соответствия
№ РОСС DE.ME65.B00473

Санитарно-эпидемиологическое заключение
№ 52.НЦ.14.515.П.002083.08.02

График падения давления на счетчике M190

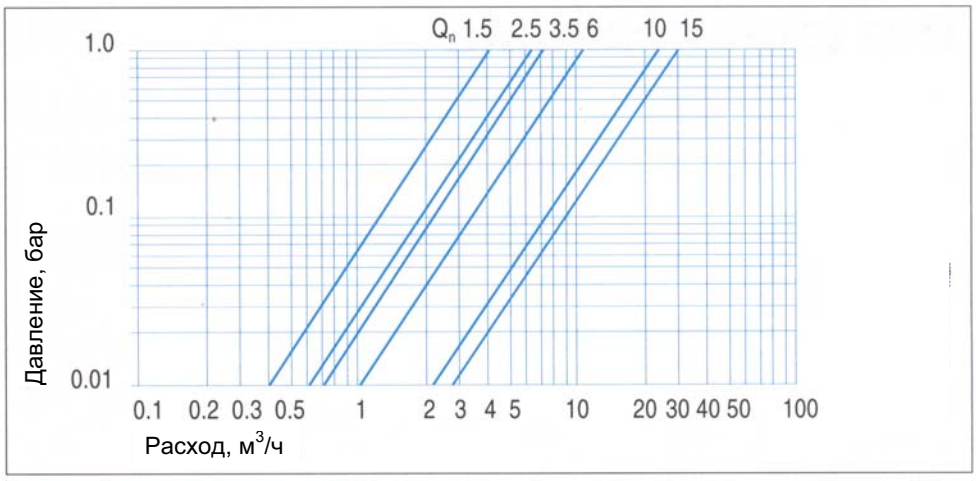

Технические характеристики счетчика M190

Диаметры 15-20 мм

Номинальный расход Qn	**м³/ч**	**1,5**	**1,5**	**2,5**	**3,5**
Номинальный размер DN	**мм**	**15**	**20**	**20**	**20**
DN	**дюйм**	**½**	**¾**	**¾**	**¾**
Резьба счетчика, D_1	дюйм	G ¾B	G1B	G1B	G1B
Резьба соединения, D_2	дюйм	R1/2	R3/4	R3/4	R3/4
Длина, L_1	мм	165	190	190	220
Длина резьбовых соединений, L_2	мм	40	50	50	50
Ширина, B	мм	100	100	100	100
Высота до оси трубы, H_1	мм	31	31	31	31
Общая высота, H_2	мм	115	115	115	115
Класс B		горизонтальный и вертикальный монтаж			
Максимальный расход Qmax	м³/ч	3	3	5	7
Промежуточный расход Qt	л/ч	120	120	200	280
Минимальный расход					
- требуется классом Qmin	л/ч	30	30	50	70
- фактически Qmin	л/ч	25	25	35	35
Длительная нагрузка до 1,4xQn	л/ч	2 100	2 100	3 500	4 900
Температура					
Холодная вода Tmax	°C	+40(+50)	+40(+50)	+40(+50)	+40(+50)
Горячая вода Tmax	°C	+90(+120)	+90(+120)	+90(+120)	+90(+120)
Давление	PN	16	16	16	16
Пропускная способность (При потере давления 1 бар)	м³/ч	4,4	4,4	6,7	7,2

Диаметры 25-40 мм

Номинальный расход Qn	**м³/ч**	**3,5**	**6**	**6**	**10**
Номинальный размер DN	**мм**	**25**	**25**	**32**	**40**
DN	**дюйм**	**1**	**1**	**1 ¼**	**1 ½**
Резьба счетчика, D_1	дюйм	1 ¼	1 ¼	1 ½	2
Резьба соединения, D_2	дюйм	R1"	R1"	R1¼"	R1½"
Длина, L_1	мм	260	260	260	300
Длина резьбовых соединений, L_2	мм	60	60	60	70
Ширина, B	мм	100	100	100	100
Высота до оси трубы, H_1	мм	31	43	43	46
Высота до оси трубы, H_2	мм	115	130	130	153
Класс B		горизонтальный и вертикальный монтаж			
Максимальный расход Qmax	м³/ч	7	12	12	20
Промежуточный расход Qt	л/ч	280	480	480	800
Минимальный расход					
- требуется классом Qmin	л/ч	70	120	120	200
- фактически Qmin	л/ч	35	60	60	120
Длительная нагрузка до 1,4xQn	л/ч	4 900	8 400	8 400	14 000
Температура					
Холодная вода Tmax	°C	+40(+50)	+40(+50)	+40(+50)	+40(+50)
Горячая вода Tmax	°C	+90(+120)	+90(+120)	+90(+120)	+90(+120)
Давление	PN	16	16	16	16
Пропускная способность (При потере давления 1 бар)	м³/ч	7,2	12,8	12,8	22

Серия MTH-R

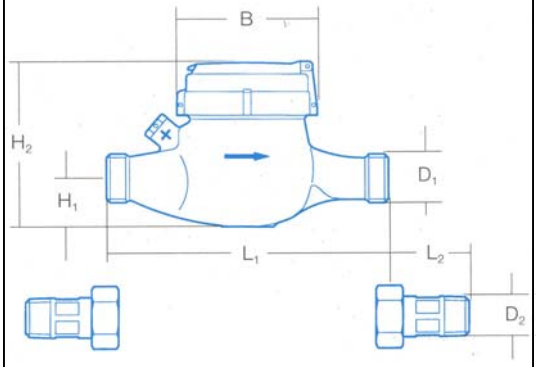

Серия MTH-R-S

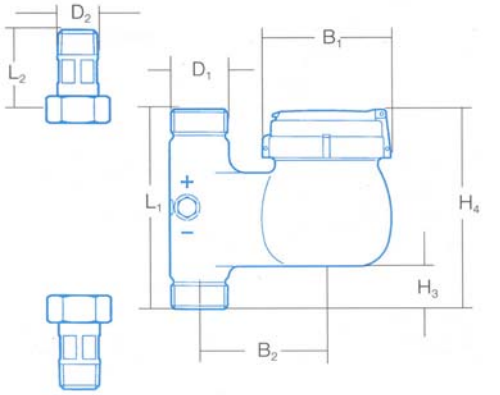

Счетчик М190

Основные модификации
MTH-DA-KGm
MTH-DA-S-KGm
MTH-DA-F-KGm

Назначение

Многоструйный счетчик горячей воды сухого типа для измерения расхода горячей воды (+120°) в системах отопления. Применяется для коммерческого учета воды в коммунально-бытовой сфере и комплектования теплосчетчиков.

Преимущества

- Температура до +130 ^{O}C.
- Хорошее измерение расхода загрязненной воды.
- Наименьшее значение деления 0,05 л.
- Стандартная счетная головка для всех типов счетчиков (быстрый сервис).
- Импульсный выход.
- Возможность объединения группы счетчиков в локальную информационную сеть.
- Выдерживает длительные перегрузки.
- Используются легковращаемые сапфировые подшипники.
- Межповерочный интервал 4 года.

Резьбовое соединение
(серия MTH-DA-KGm)

Фланцевое соединение
(серия MTH-DA-KGm)

Сертификат об утверждении типа средств измерений
№ 12096

Госреестр № 22851-02

Экспертное заключение «ГОСЭНЕРГОНАДЗОРА»
№ 260-ВС

Сертификат соответствия
№ РОСС DE.ME65.B00473

Санитарно-эпидемиологическое заключение
№ 52.НЦ.14.515.П.002083.08.02

График падения давления на счетчике М190

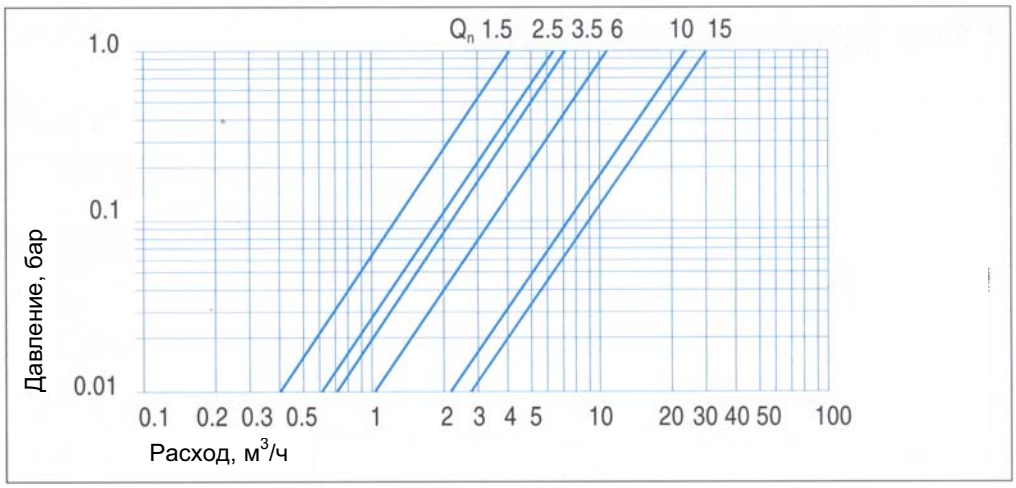

Технические характеристики счетчика MTH-DA-KGm

Диаметры 15-25 мм

Номинальный расход Qn	**м³/ч**	**1**	**1,5**	**2,5**	**3,5**
Номинальный размер DN	**мм**	**15**	**20**	**20**	**25**
DN	**дюйм**	**½**	**¾**	**¾**	**1**
Резьба счетчика, D_1	дюйм	G ¾B	G1B	G1B	G11/4B
Резьба соединения, D_2	дюйм	R1/2	R3/4	R3/4	R1
Диаметр фланца, D_3	мм	-	105	105	115
Длина, L_1	мм	165	190	190	220
Длина резьбовых соединений, L_2	мм	40	49	49	59
Длина фланца, L_3	мм	-	190	190	260
Ширина, B	мм	96	96	96	102
Высота до оси трубы, H_1					
Резьба	мм	40	40	40	45
Фланец	мм	-	53	53	58
Общая высота, H_2					
Резьба	мм	175	175	175	185
Фланец	мм	-	188	188	198
Горизонтальный монтаж					
Максимальный расход Qmax	м³/ч	2	3	5	7
Промежуточный расход Qt	л/ч	100	150	250	350
Минимальный расход Qmin	л/ч	25	30	50	65
Температура Tmax	°C	+120	+120	+120	+120
Давление	PN	16	16	16	16
Длительная нагрузка	л/ч	1000	1500	2500	3500
Пропускная способность при потере давления 1 бар	м³/ч	>2	>3	>5	>7
Вес	кг	2,0	2,0	2,0	2,8

Габаритные размеры счетчика M190

MTH-DA-KGm (резьба)

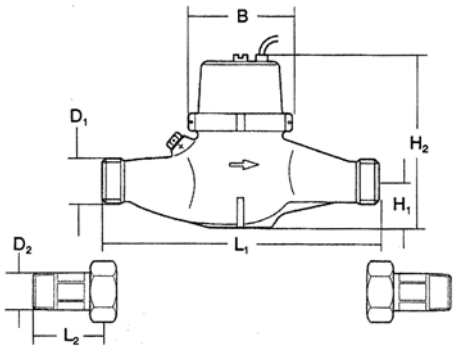

MTH-DA-KGm (фланец)

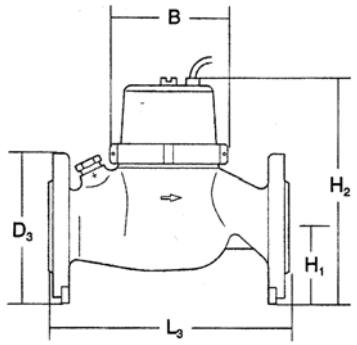

MTH-DA-S-KGm / MTH-DA-F-KGm

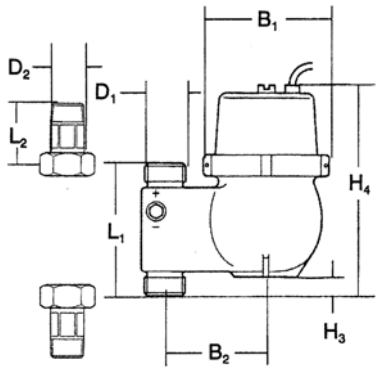

Диаметры 25- 50 мм

Номинальный расход	**Qn**	**м³/ч**	**6**	**10**	**15**
Номинальный размер	**DN**	**мм**	**25**	**40**	**50**
	DN	**дюйм**	**1**	**11/2**	**2**
Резьба счетчика, D_1		дюйм	G11/4B	G2B	-
Резьба соединения, D_2		дюйм	R1	R11/2	-
Диаметр фланца, D_3		мм	115	150	165
Длина, L_1		мм	260	300	-
Длина резьбовых соединений, L_2		мм	59	69	-
Длина фланца, L_3		мм	260	300	270
Ширина, B		мм	102	136	166
Высота до оси трубы, H_1					
	Резьба	мм	45	50	-
	Фланец	мм	58	75	83
Общая высота, H_2					
	Резьба	мм	185	205	-
	Фланец	мм	198	230	255
Горизонтальный монтаж					
Максимальный расход Qmax		м³/ч	12	20	30
Промежуточный расход Qt		л/ч	600	1000	1500
Минимальный расход Qmin		л/ч	90	160	200
Температура	Tmax	°C	+120	+120	+120
Давление		PN	16	16	16
Длительная нагрузка		л/ч	6000	10000	15000
Пропускная способность при потере давления 1 бар		м³/ч	>12	>20	>30
Вес		кг	2,8	5,0	12,5

Технические характеристики счетчика MTH-DA-S-KGm / MTH-DA-F-KGm

Диаметры 25-40 мм

Номинальный расход	**Qn**	**м³/ч**	**3,5**	**6**	**10**
Номинальный размер	**DN**	**мм**	**25**	**25**	**40**
	DN	**дюйм**	**1**	**1**	**11/2**
Резьба счетчика, D_1		дюйм	G11/4B	G11/4B	G2B
Резьба соединения, D_2		дюйм	R1	R1	R11/2
Длина, L_1		мм	150	150	200
Длина резьбовых соединений, L_2		мм	59	59	69
Ширина, B_1		мм	102	102	136
Расстояние между осями трубы и счетчика B_2		мм	95	95	120
Расстояние H_3		мм	22	22	46
Общая высота, H_4		мм	162	162	206
Монтаж подача снизу/подача сверху					
Максимальный расход Qmax		м³/ч	7	12	20
Промежуточный расход Qt		л/ч	480	480	800
Минимальный расход Qmin		л/ч	90	160	2000
Температура	Tmax	°C	+120	+120	+120
Давление		PN	16	16	16
Длительная нагрузка		л/ч	3500	6000	10000
Пропускная способность при потере давления 1 бар		м³/ч	>7	>12	>20
Вес		кг	3,1	3,1	5,5

Модификации счетчика M190

M 190 MTH	DA	KGm	10	40	200	F
Монтаж в трубопроводе						
В горизонтальном трубопроводе, 90°C	**R**					
В вертикальном трубопроводе, поток снизу - вверх, 90°C	**R-S**					
В вертикальном трубопроводе, поток сверху - вниз, 90°C	**F-D**					
В горизонтальном трубопроводе, для теплосчетчика 120°C	**DA**					
Наличие импульсного выхода						
Счетный механизм без импульсного выхода		**-**				
Счетный механизм, подготовленный к импульсному выходу		**KN**				
Счетный механизм с встроенным импульсным выходом		**KG**				
Счетный механизм с импульсным выходом, для теплосчетчика		**KGm**				
Значение номинального расхода						
1,5 м3/ч (только для диаметра 15 мм, 20 мм)			**1,5**			
2,5 м3/ч (только для диаметра 20 мм)			**2,5**			
3,5 м3/ч (только для диаметра 20 мм, 25 мм)			**3,5**			
6,0 м3/ч (только для диаметра 25 мм, 32 мм)			**6**			
10,0 м3/ч (только для диаметра 40 мм)			**10**			
15,0 м3/ч (только для диаметра 50 мм)			**15**			
Значение номинального диаметра						
15 мм				**15**		
20 мм				**20**		
25 мм				**25**		
32 мм				**32**		
40 мм				**40**		
50 мм				**50**		
Монтажная длина счетчика						
105 мм (только для версий R-S, F-D для диаметра 20 мм)					**105**	
145 мм (только для диаметра 15 мм)					**145**	
150 мм (только для версий R-S, F-D, DA для диаметра 25 мм)					**150**	
165 мм (только для диаметра 15 мм, 20 мм)					**165**	
170 мм (только для диаметра 15 мм)					**170**	
175 мм (только для диаметра 25 мм)					**175**	
190 мм (только для диаметра 15 мм, 20 мм)					**190**	
200 мм (только для версий R-S, F-D, DA для диаметра 40 мм)					**200**	
220 мм (только для диаметра 20 мм)					**220**	
260 мм (только для диаметра 25 мм, 32 мм)					**260**	
270 мм (только для диаметра 50 мм)					**270**	
300 мм (только для диаметра 40 мм, 50 мм)					**300**	
Соединение счетчика						
Резьбовое (муфтовое)						**-**
Фланцевое (только для диаметра 50 мм или версии DA для всех диметров)						**F**

Пример, указанный выше – **M190** MTH-DA-KGm- 10- 40- 200 -F

Счетчик горячей воды с импульсным выходом, для теплосчетчика, для монтажа в горизонтальном трубопроводе, номинальным расходом 10 м3/ч, диаметром 40 мм, монтажной длиной 200 мм, фланцевое соединение счетчика.

Счетчик H4000/H4300

Назначение

Турбинный счетчик Вольтмана предназначен для измерения расхода холодной (H4000) и горячей (H4300) воды. Применяется для коммерческого учета воды на промышленных объектах и объектах коммунального хозяйства.

Преимущества

- Горизонтальная, вертикальная и наклонная установка.
- Реверсивное измерение расхода.
- Выбор из трех конфигураций счетного механизма, позволяющих использовать различные системы сбора данных.
- Съемный счетный механизм.
- Возможность объединения группы счетчиков в локальную информационную сеть.
- Предел индикации от 999 999,999 до 99 999 999,9.
- Межповерочный интервал (6 лет – счетчик холодной воды, 4 года – счетчик горячей воды.

.

Съемный счетный механизм

Сертификат об утверждении типа средств измерений
№ 12098

Госреестр № 16150-02

Сертификат соответствия
№ РОСС DE.ME65.B00471

Экспертное заключение «ГОСЭНЕРГОНАДЗОРА»
№ 261-ВС

Санитарное заключение
№ 52.НЦ.14.515.П.002084.08.02

График падения давления на счетчике H4000

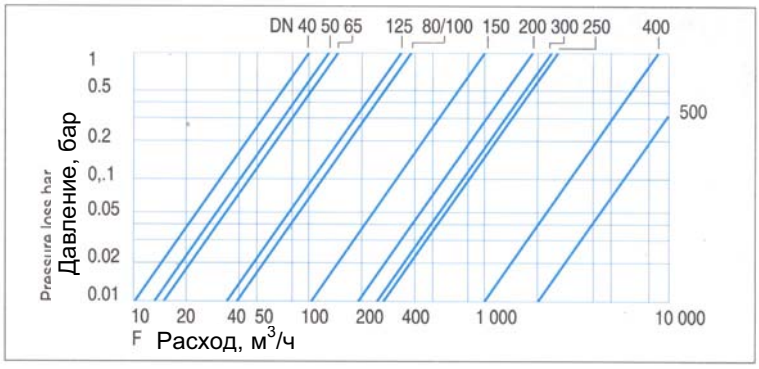

График падения давления на счетчике H4300

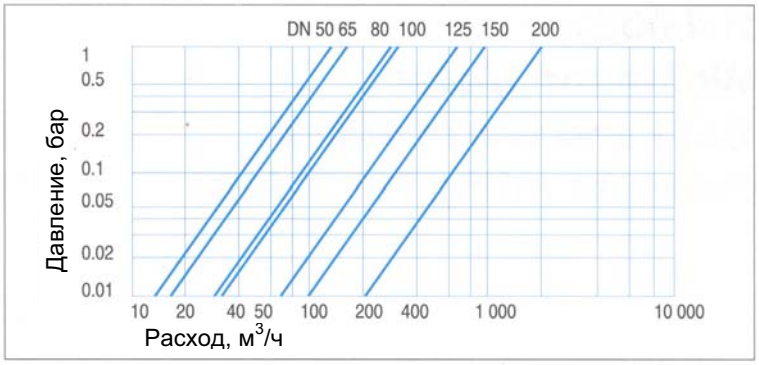

Технические характеристики счетчика Н4000

Номинальный расход Qn	**м³/ч**	**15**	**15**	**25**	**40**
Номинальный размер DN	**мм**	**40**	**50**	**65**	**80**
Максимальный расход Qmax	м³/ч	90	90	120	200
Промежуточный расход Qt	м³/ч	1	1	1,5	2
Минимальный расход Qmin	м³/ч	0,35	0,35	0,4	0,5
Резьба счетчика, D	мм	40	50	65	80
Длина, L	мм	300	200/300	200/300	200/225/300
Ширина, B	мм	166	166	186	200
Высота до оси трубы, H_1	мм	78	78	86	94
Общая высота, H_2	мм	207	207	215	234
Длительная нагрузка	м³/ч	50	50	65	120
Температура					
Холодная вода Tmax	°C	+50	+50	+50	+50
Горячая вода Tmax	°C	+90	+90	+90	+90
Давление	PN	10 - 40	10 - 40	10 - 40	10 - 40
Пропускная способность (При потере давления 1 бар)	м³/ч	> 31	> 42,5	> 45,5	> 121

Номинальный расход Qn	**м³/ч**	**60**	**100**	**150**	**250**
Номинальный размер DN	**мм**	**100**	**125**	**150**	**200**
Максимальный расход Qmax	м³/ч	250	250	600	1000
Промежуточный расход Qt	м³/ч	2	2	4	6
Минимальный расход Qmin	м³/ч	0,6	0,6	2	4
Резьба счетчика, D	мм	100	125	150	200
Длина, L	мм	250/350	250	300	350
Ширина, B	мм	228	250	286	341
Высота до оси трубы, H_1	мм	106	118	135	165
Общая высота, H_2	мм	246	258	335	387
Длительная нагрузка	м³/ч	180	180	450	700
Температура					
Холодная вода Tmax	°C	+50	+50	+50	+50
Горячая вода Tmax	°C	+90	+90	+90	+90
Давление	PN	10 – 40	10 – 40	10 – 40	10 – 40
Пропускная способность (При потере давления 1 бар)	м³/ч	> 121	> 104	> 320	> 550

Номинальный расход Qn	**м³/ч**	**400**	**600**	**1000**	**1500**
Номинальный размер DN	**мм**	**250**	**300**	**400**	**500**
Максимальный расход Qmax	м³/ч	1200	1500	3000	4500
Промежуточный расход Qt	м³/ч	15	25	50	80
Минимальный расход Qmin	м³/ч	10	18	30	45
Резьба счетчика, D	мм	250	300	400	500
Длина, L	мм	450	500	500	500
Ширина, B	мм	410	460	580	715
Высота до оси трубы, H_1	мм	200	225	290	358
Общая высота, H_2	мм	440	465	601	719
Длительная нагрузка	м³/ч	600	750	1500	2300
Температура					
Холодная вода Tmax	°C	+50	+50	+50	+50
Горячая вода Tmax	°C	+90	+90	+90	+90
Давление	PN	10 – 40	10 – 40	10 – 40	10 – 40
Пропускная способность (При потере давления 1 бар)	м³/ч	>1300	> 2000	>3000	>6000

Габаритные размеры счетчика Н4000

DN 40 – 125 мм

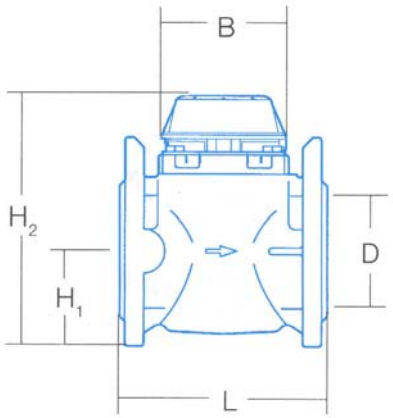

DN 150 – 500 мм

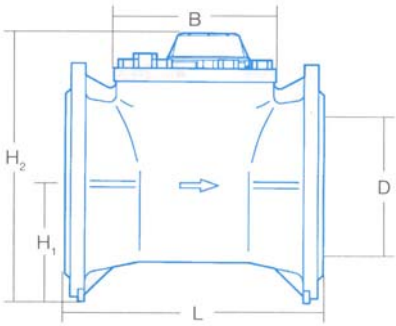

Технические характеристики счетчика H4300

Номинальный расход Qn **Номинальный размер DN**	**м³/ч** **мм**	**15** **50**	**25** **65**	**40** **80**	**60** **100**
Максимальный расход Qmax	м³/ч	30	60	90	140
Промежуточный расход Qt	м³/ч	2	3	4	6
Минимальный расход Qmin	м³/ч	1	1.6	2	2.4
Резьба счетчика, D	мм	50	65	80	100
Длина, L	мм	200	200	200/225	250
Ширина, B	мм	200	200	200	225
Высота до оси трубы, H_1	мм	75	84	92	118
Общая высота, H_2	мм	269	278	286	312
Длительная нагрузка	м³/ч	15	25	45	70
Температура					
Горячая вода Tmax	°C	+120	+120	+120	+120
Давление	°C	10 – 16	10 – 16	10 – 16	10 – 16
Пропускная способность	PN	> 40	> 50	> 85	> 95
(При потере давления 1 бар)	м³/ч				

Номинальный расход Qn **Номинальный размер DN**	**м³/ч** **мм**	**100** **125**	**150** **150**	**250** **200**
Максимальный расход Qmax	м³/ч	200	300	500
Промежуточный расход Qt	м³/ч	10	20	20
Минимальный расход Qmin	м³/ч	3.5	4	8
Резьба счетчика, D	мм	125	150	200
Длина, L	мм	250	300	350
Ширина, B	мм	270	300	375
Высота до оси трубы, H_1	мм	135	143	180
Общая высота, H_2	мм	329	355	392
Длительная нагрузка	м³/ч	100	150	250
Температура				
Горячая вода Tmax	°C	+120	+120	+120
Давление	°C	10 – 16	10 – 16	10 – 16
Пропускная способность	PN	> 200	> 310	> 610
(При потере давления 1 бар)	м³/ч			

DN 50 – 200 мм

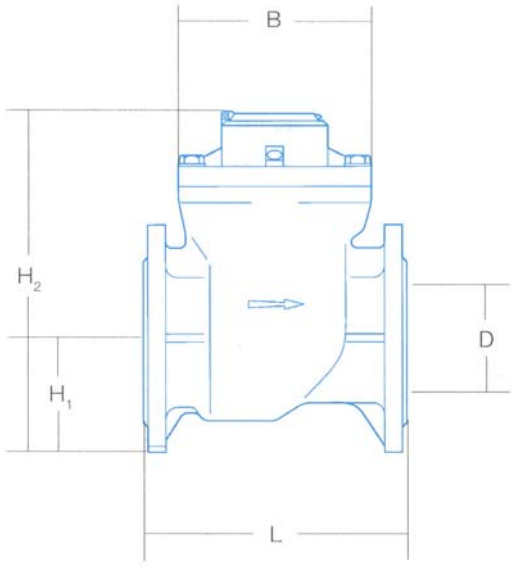

Модификации счетчика Н4000

Н 4	000	-	15	40	200
Температура воды					
Холодная вода, +50°С	**000**				
Горячая вода, 120°С	**300**				
Наличие импульсного выхода					
Стандартный счетный механизм		**-**			
Счетный механизм для затапливаемых колодцев		**С**			
Значение номинального расхода					
15,0 м3/ч (только для диаметра 40 мм, 50 мм)			**15**		
25,0 м3/ч (только для диаметра 65 мм)			**25**		
40,0 м3/ч (только для диаметра 80 мм)			**40**		
60,0 м3/ч (только для диаметра 100 мм)			**60**		
100 м3/ч (только для диаметра 125 мм)			**100**		
150 м3/ч (только для диаметра 150 мм)			**150**		
250 м3/ч (только для диаметра 200 мм)			**250**		
400 м3/ч (только для диаметра 250 мм, для версии Н4000 и Н4000-С)			**400**		
600 м3/ч (только для диаметра 300 мм, для версии Н4000 и Н4000-С)			**600**		
1000 м3/ч (только для диаметра 400 мм, для версии Н4000 и Н4000-С)			**1000**		
1500 м3/ч (только для диаметра 500 мм, для версии Н4000 и Н4000-С)			**1500**		
Значение номинального диаметра					
40 мм				**40**	
50 мм				**50**	
65 мм				**65**	
80 мм				**80**	
100 мм				**100**	
125 мм				**125**	
150 мм				**150**	
200 мм				**200**	
250 мм (только для версии Н4000 и Н4000-С)				**250**	
300 мм (только для версии Н4000 и Н4000-С)				**300**	
400 мм (только для версии Н4000 и Н4000-С)				**400**	
500 мм (только для версии Н4000 и Н4000-С)				**500**	
Монтажная длина счетчика					
200 мм (только для диаметра 50, 65, 80 мм)					**200**
225 мм (только для диаметра 80 мм)					**225**
250 мм (только для диаметра 100, 125 мм)					**250**
300 мм (только для диаметра 40, 50, 65, 150 мм (Н4000) и для диаметра 150 мм (Н4300))					**300**
350 мм (только для диаметра 100, 200 мм (Н4000) и для диаметра 200 мм (Н4300))					**350**
450 мм (только для диаметра 250 мм для версии Н4000)					**400**
500 мм (только для диаметра 300, 400, 500 мм для версии Н4000)					**500**

Пример, указанный выше – **Н4000** - 15- 40-200

Счетчик холодной воды, номинальным расходом 15 м3/ч, диаметром 40 мм, монтажной длиной 200 мм

Расходомер MagMaster

Назначение

Магнитно-индуктивный расходомер Mag Master предназначен для высокоточного измерения различных рабочих жидкостей:

Mag Master Micro-Mag – для применения в химической, фармацевтической промышленности, в системах очистки воды при очень низких расходах.

Mag Master Sanitary – для применения на предприятиях по изготовлению жидких продуктов, на пивоваренных заводах, заводах безалкогольной и минеральной продукции, в фармацевтике.

Mag Master Waste – для измерения сетевой воды и промышленных сточных вод, использования в составе теплосчетчиков.

Mag Master Hazardous Area – расходомер для индустриального применения в взрыво- и пожароопасных зонах. Степень защиты электронного блока - IP 68.

Комплектная и раздельная установка электронного блока

Сертификат об утверждении типа средств измерений
№ 8334

Госреестр №14619-00

Преимущества

- Номинальный диаметр от 3 мм до 2200 мм.
- Динамический диапазон расхода до 1500:1.
- Точность измерения 0,15%.
- Скорость потока от 0,001 до 15 м/с.
- Реверсивное измерения (прямой, обратный, нетто расход).
- Регистрация расхода, скорости потока, доля расхода от диапазона.
- Фиксирование нуля в пустом трубопроводе.
- Определение жидкости.
- Горизонтальный и вертикальный монтаж.
- Возможность монтажа в затапливаемых шахтах и под толщей земли до 10 м глубиной.
- Встроенный заземляющий электрод.
- Самодиагностика. Гарантия целостности и невмешательства.
- Взаимозаменяемость без воздействия на характеристики.
- Универсальный встроенный блок питания (переменный и постоянный ток).
- Комплектная или раздельная установка электронного блока.
- Выбор внутреннего покрытия из тефлона (PFA, PTFE, FEP), эластомера, неопрена.
- MagMaster обеспечивает индикацию нужных параметров на ЖКИ и передачу данных при помощи интерфейсов (импульсный, аналоговый, цифровой, Hart протокол).
- Степень защиты IP 65 (электронный блок) и IP 68 (первичный преобразователь расхода).
- 2 года гарантии необслуживаемой эксплуатации.

Характеристики расходомера Mag Master

диаметр	расход			расход	
мм	Q min, м^3/ч	Q max, м^3/ч		Q min, м^3/ч	Q max, м^3/ч
Mag Master Micro-Mag			**Mag Master Waste**		
	Q min, g/мин	Q max, g/мин	150	0,477	640
3	0,05	1,1	200	0,848	1130
6	0,22	4,5	250	1,32	1770
9	0,50	10,0	300	1,91	2540
12	0,89	17,9	350	2,60	3460
Mag Master Sanitary			400	3,39	4520
20	0,0113	17	450	4,29	5730
25	0,0177	27	500	5,30	7070
40	0,0452	68	600	7,63	10180
50	0,0707	107	700	10,4	13850
65	0,1194	179	760	11,9	15900
80	0,1809	271	800	13,6	18100
100	0,1809	271	900	16,6	22900
Mag Master Waste			1000	21,2	28300
15	0,005	6	1050	25,7	34200
20	0,009	11	1200	30,5	40700
25	0,014	17	1400	41,6	55400
40	0,035	45	1500	47,7	63600
50	0,053	71	1600	54,3	72400
65	0,089	119	1800	68,7	91600
80	0,136	181	2000	85,0	113100
100	0,212	283	2200	102,0	137000